SÉRIE MKB 3L XX-L
Relé remanência / Latching relay

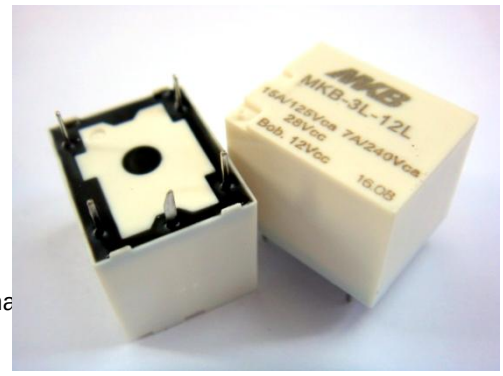

Características Principais

1- Alto Desempenho.
2- Consumo zero de corrente de bobina
3- Atende à normativa RoHS.

Aplicações

1-Estabilizadores e " No-Breaks".
2-Alarmes e sistemas de segurança.
3-Automação comercial e industrial.
4-Equipamentos portáteis.

Dimensões Externas(mm).

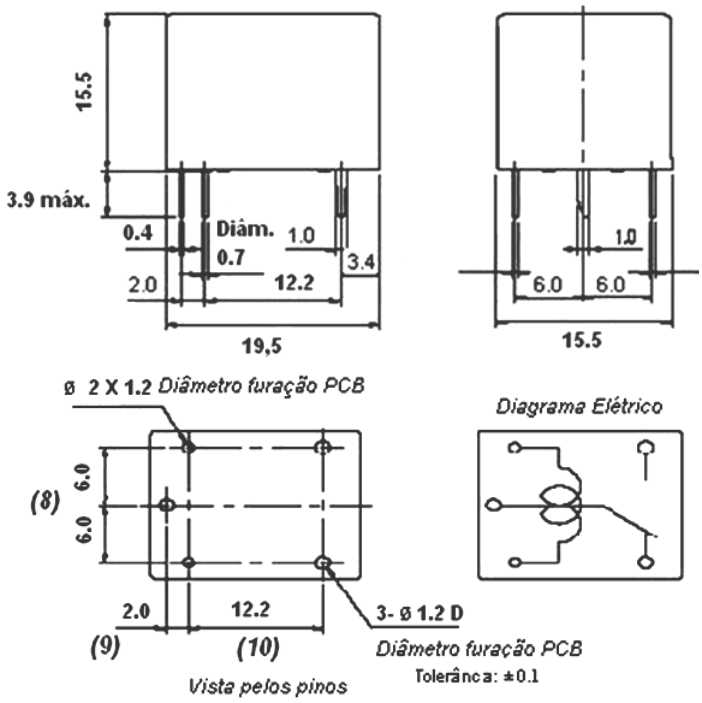

Modo de operação

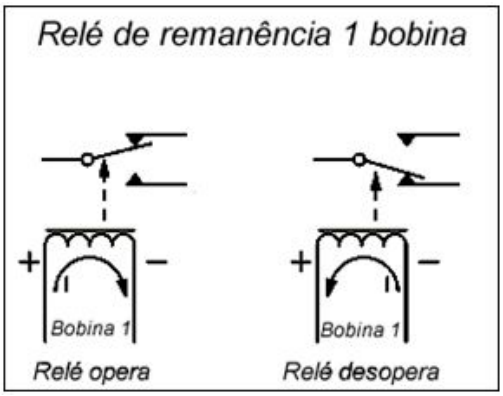

Dados de Bobina:

Voltagem Nominal (Vcc)	Voltagem mínima ativação / reset (Vcc)	Duração mínima do pulso (ms)	Resistência da Bobina (Ω) ± 10%
5	4	100	31
6	4,8	100	45
9	7,2	100	100
12	9,6	100	180
24	19,2	100	720
48	38,4	100	2880

Dados do Contato :

Capacidade de Comutação : Carga Resistiva	15A/125Vca ou 28 Vcc
Corrente de Condução Máxima	15A
Voltagem Máxima	250Vca / 28Vcc
Potência de Comutação	2770 VA
Material de Contato	AgSnO
Configuração	1 contato reversor

Dados de Performance (Valores Iniciais) :

Resistência de Contato a 24V - 1A	50 mΩ – Máx.
Tempo de ativação.	8 ms
Tempo de reset.	5 ms
Rigidez Dielétrica Entre Bobina e contato Entre contatos abertos	 1500Vca - 50/60Hz (1 min) 750Vca - 50/60Hz (1 min)
Temperatura de Operação	-40º C a + 85º C
Umidade relativa	85% - Máx.
Resistência a Vibrações	10 a 55Hz – Dupla Amplitude 1.5 mm
Resistência a Choques **Funcional** **Destrutiva**	 10G. 100G
Expectativa de Vida **Mecânica** **Elétrica**	 10.000.000 de operações (sem carga) 100.000 operações
Peso Aproximado.	12 g máx.

REV.0. 30.08.2016

HASCO ELETRÔNICA LTDA- R. FRANCISCO CRUZ, 622 – CEP04117-091 - SÃO PAULO SP – BRASIL
TEL.: +55 11 5539-6669 - FONE-FAX +55 11 5573-9769 - www.mkb.com.br